Pool & Spa
Die Duratech® Wärmepumpe

Die ideale bewährte Lösung für die Beheizung Ihres Schwimmbades.

Bevo > Best European Valves Organization <
> Haus der Technik < > Technik die verbindet <

bevo

Bevo, Ihr Lieferant für alle Schwimmbad Artikel

Bevo verfügt über eine langjährige Erfahrung im Handel mit Rohrleitungssystemen und Zubehör. Wir sind Mitglied der MegaGroup, eine Gruppe von technischen Großhändlern mit Lagerhaltung in Europa. Auch wegen dieser internationalen Unterstützung sind wir ein zuverlässiger Partner in vielen Märkten.

In den letzten Jahren haben wir eine spezielle und komplette Produktlinie für Schwimmbad Installateure aufgebaut. Neu in dieser Linie sind die Wärmepumpen für Pool-Heizungen.

Gerne informieren wir Sie über weitere Produkte unseres Hauses auf unserer Homepage: www.bevo.com

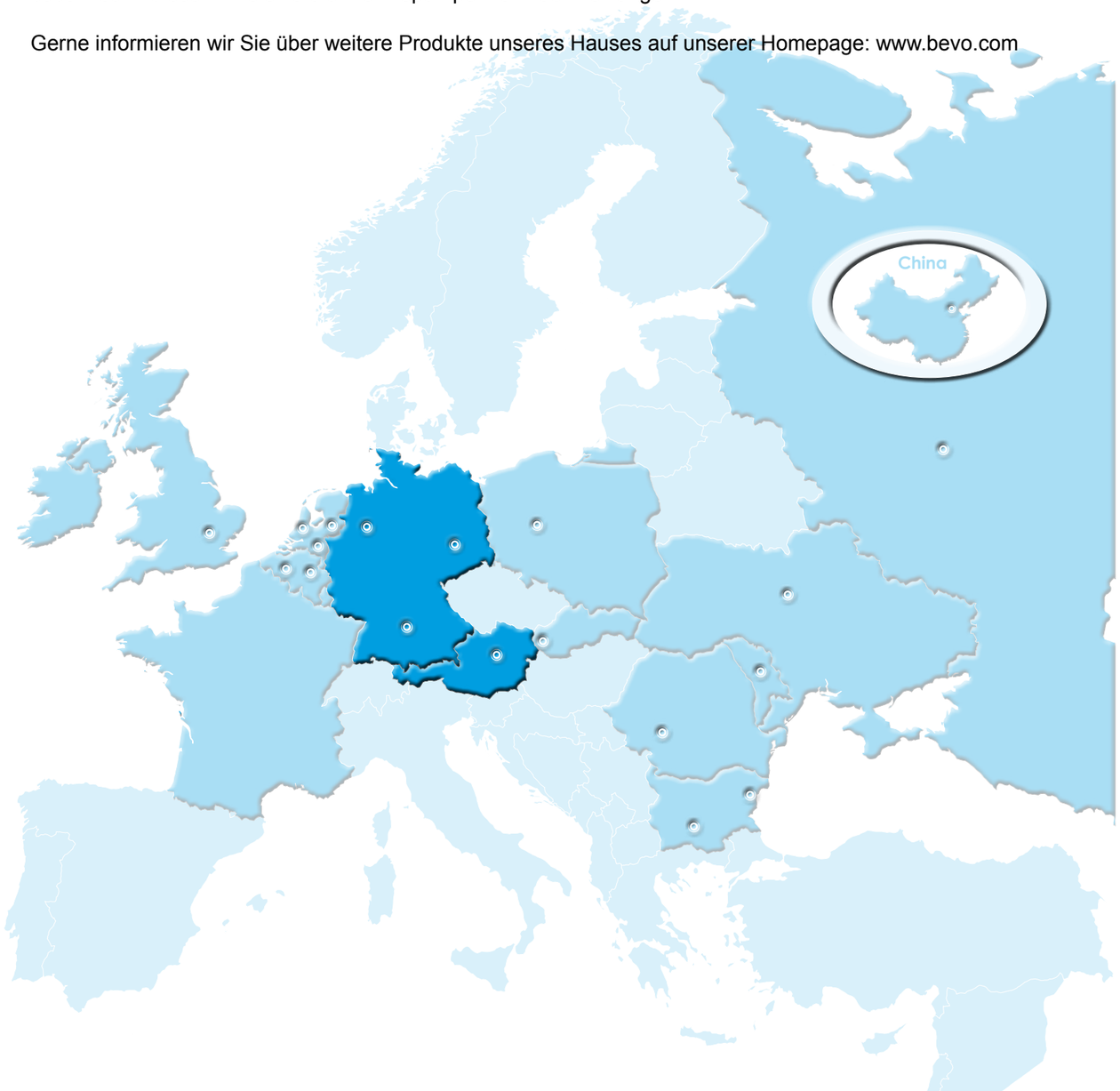

Sehr effizient und sparsam im Gebrauch

Die Wärme der Umgebungsluft wird absorbiert und auf das Schwimmbadwasser übertragen. Für jedes Kilowatt (kW) an Leistung, dass durch die DURATECH® Wärmepumpe verbraucht wird, werden 4 bis 6 kW an das Schwimmbad abgegeben.

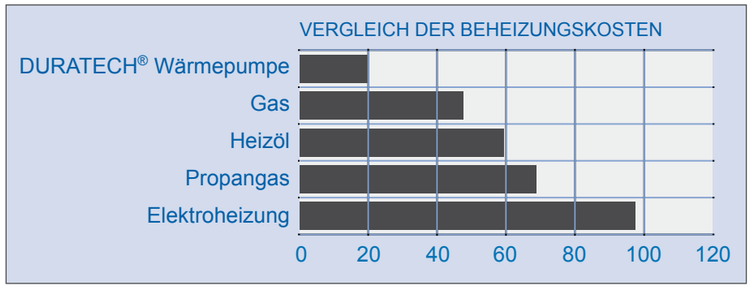

Verwendung

Die DURATECH® Wärmepumpe darf ausschließlich außen installiert werden und kann das Schwimmbad von April bis Oktober beheizen. Die DURATECH® Wärmepumpen können bereits ab einer Außentemperatur von -10°C eingesetzt werden und Wärme aus der Luft beziehen (für Typ DURA+, Typ Dura von + 7°C).
Die DURA+® Wärmepumpe enthält ebenfalls eine Kühlfunktion, das Wasser kann daher auch mit Hilfe der DURA+® Wärmepumpe abgekühlt werden.

Umweltfreundlich

- DURATECH® Wärmepumpen sind umweltfreundlich, da sie 80% der wiedergewonnenen Energie aus der Umgebungsluft beziehen, einer vollständig natürlichen und erneuerbaren Energiequelle.
- Das verwendete Gas hat ebenfalls keine schädlichen Auswirkungen auf die Ozonschicht.
- Zur Effizienzsteigerung sind unsere neuen, verbesserten Wärmetauscher jetzt noch größer. Mit einer Nutzleistung C.O.P über 6 ist der Dura+ absolut Spitze.

Für dauerhaften Gebrauch entwickelt und konstruiert

Die Verwendung von hochwertigen Materialien, wie zum Beispiel PVC, NIRO, und „Titan“ für den Wärmetauscher gestatten es, dass die DURATECH® Wärmepumpe einwandfrei gegen Chlorkorrosion im Wasser geschützt ist.

Einfache Installation

Das Gerät ist bemerkenswert kompakt und gut entworfen, so dass es einfach zu installieren ist.
Zum Beispiel: Der integrierte Durchflusssensor wird die Wärmepumpe automatisch anschalten, wenn die Filterpumpe zu arbeiten beginnt und Wasser durch die DURATECH® Wärmepumpe führt, und automatisch abschalten, wenn die Filterpumpe stoppt.

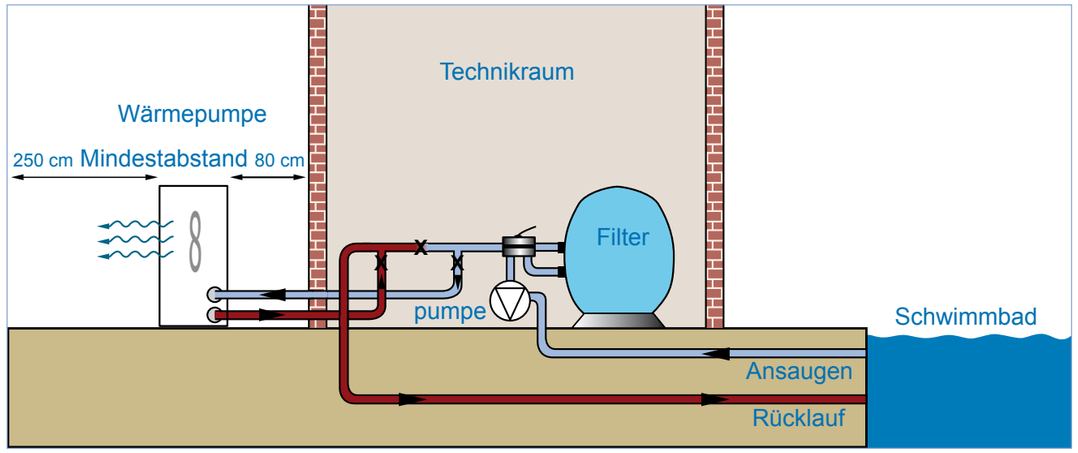

Fortschrittliche Bedienung

Der integrierte intelligente Mikroprozessor überwacht alle Sensoren und steuert alle Funktionen der DURATECH® Wärmepumpe ohne dass das Eingreifen des Benutzers notwendig ist. Ein elektronisches Display mit einfacher Bedienung gehört zur Standardausrüstung.

Geräuscharmer Betrieb

Durch den Gebrauch von hocheffizienten, geräuscharmen Ventil- oder Scrollkompressoren, einem geräuscharmen Ventilator und einem extra großen Wärmetauscher erhält man eine Einheit, die einen bemerkenswert niedrigen Geräuschpegel verursacht. Zum Beispiel: DURA 8 erzeugt auf 10m Abstand nur 32 db(A).

Ihrer Heizkosten einzusparen. Ob Sie Ihre Badesaison verlängern möchten oder eine gesamte Saison lang in einem angenehm beheizten Schwimmbad schwimmen möchten. Durch die eingesparten Energiekosten amortisiert sich die Wärmepumpe schon nach wenigen Jahren.

Wie funktioniert es?

Die DURATECH® Wärmepumpen nutzen die Sonnenenergie, indem sie der Außenluft Wärme entziehen. Diese Energie wird dann auf das Schwimmbad-wasser übertragen. Das Wasser zirkuliert über die bestehende Filterpumpe durch die DURATECH® Wärmepumpe und erwärmt auf diese Weise das Schwimmbad. Die Geräteeinheit enthält einen Ventilator, der Außenluft ansaugt und diese über die Oberfläche des Verdampfers (Energiekollektor) leitet. Das flüssige Kühlmittel im Verdampfer absorbiert die Wärme der Außenluft, wodurch das Kühlmittel gasförmig wird. Das warme Gas fließt durch den Kompressor, wo es zu einem sehr heißen Gas verdichtet wird. Dieses Gas fließt durch den Kondensor (Warmwasserwandler), wo der Wärmeaustausch stattfindet und das heiße Gas seine Wärme an das kühlere Schwimmbadwasser abgibt, dass durch den Kondensor strömt. Das Schwimmbadwasser wird wärmer und das heiße Gas, dass durch den Kondensor fließt, kühlt ab, kehrt zurück in seine flüssige Form und nach Durchtritt durch das Expansionsventil beginnt der ganze Vorgang von Neuem.

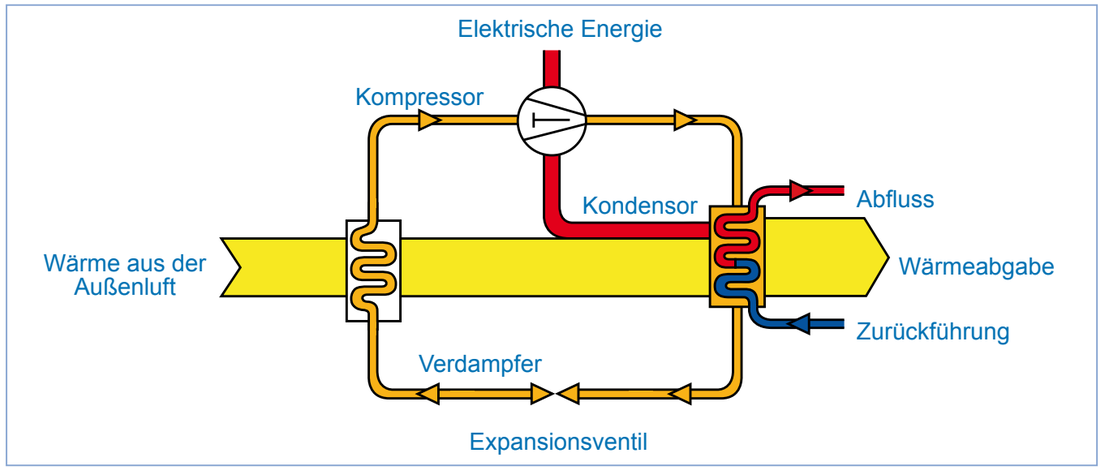

DURA vs DURA+ wärmepumpen

	DURA	DURA+
FUNKTION	Heizung	Heizung/Kühlung
TEMPERATURBEREICH	7 t/m 45°C	-10 t/m 45°C
KAPAZITÄT	7 - 26kW	9,8 - 30kW
NUTZLEISTUNG C.O.P. A25/W25	5,5	6
TEMPERATURSTEUERUNG	Digitaal	Digitaal
STEUERUNG	Electronisch	Electronisch
GAS	R407c	R410a
GEHÄUSE	Stahl, beschicht	NIRO/Kunststoff
WÄRMETAUSCHER	Titanium	Titanium

Technische Angaben DURA Wärmepumpen

GERÄT	Modell	DURA 7	DURA 10	DURA 13	DURA 18	DURA 22	DURA 22T	DURA 26T
Artikelnummer		0892651	0892652	0892653	0892654	0892655	0892656	0892657
Wärmekapazität	kW	7	10	13	18	22	22	26
Wärmekapazität A25/W25	BTU/St.	24000	34000	44500	61500	75000	75000	89000
	kW	6,4	9,1	11,8	16,5	20,2	20,2	24,2
Wärmekapazität A15/W25	BTU/St.	22000	31000	40500	56500	69000	69000	83000
Aufnahmeleistung	kW	1,45	2,02	2,63	3,6	4,45	4,45	5,2
Maximalinhalt	m³	30	40	60	80	90	90	120
Nominalstrom	A	6,6	9,2	12,1	16,5	20,9	7,9	8,9
Maximalstrom	A	6,6	9,3	13,4	18,7	21	7,1	9,5
Nutzleistung C.O.P. A25/W25		5,5	5,5	5,5	5,5	5,5	5,5	5,5
Speisung	V/Ph/Hz	220-240/1/50	220-240/1/50	220-240/1/50	220-240/1/50	220-240/1/50	380/3/50	380/3/50
Steuerung		Elektronisch						
Kondensor		Titanium Warmetauscher						
Anzahl Kompressoren		1	1	1	1	1	1	1
Kompressorentyp		Rotary	Rotary	Rotary	Scroll	Scroll	Scroll	Scroll
Kühlmittel		R407c	R407c	R407c	R407c	R407c	R407c	R407c
Luftdurchsatz hohe durchfl.menge	m³/St.	1800	2100	2300	3200	4500	4500	4500
Luftdurchsatz niedriche durchfl.menge	m³/St.	1650	1800	2000	2700	3800	3800	3800
Anzahl Ventilatoren		1	1	1	1	1	1	1
Leistung Ventilator	W	25	30	60	200	200	200	200
Drehzahl Ventilator	RPM	950/750	950/750	950/750	830/750	830/680	830/680	830/680
Ausrichtung Ventilator		horizontal	horizontal	horizontal	horizontal	vertikal	vertikal	vertikal
Geräuschpegel	dB(A)	54	54	54	55	57	57	57
Wasseranschluss	mm	50	50	50	50	50	50	50
Nominelle Wasserbelastung	m³/St.	3-5	5-7	6-8	8-10	10-12	10-12	11-13
Max. Wasserdruckverlust	kPa	12	15	15	16	16	16	16
Netto-Abmessung (L/B/H)	L/B/H mm	936/360/550	1010/370/615	1110/470/680	660/660/860	660/660/960	660/660/960	660/660/960
Liefer-Abmessung (L/B/H)	L/B/H mm	1090/390/580	1170/415/645	1165/485/780	700/740/1010	700/740/1110	700/740/1110	700/740/1110
Nettogewicht / Liefergewicht	Kg	54/57	63/67	99/104	108/120	111/123	111/123	112/125

DURA 7 / DURA 10
DURA 13 / DURA 18

DURA 22 / DURA 22T / DURA 26T

Technische Angaben DURA+ Wärmepumpen

GERÄT	Modell	DURA 10+	DURA 14+	DURA 19+	DURA 22+T	DURA 30+T
Artikelnummer		0892045	0892046	0892047	0892048	0892049
Wärmekapazität	kW	9,8	14,3	19,6	22	30
Wärmekapazität A25/W25	BTU/St.	33450	48500	66500	75000	102000
	kW	9,5	13,5	18,6	20,7	28
Wärmekapazität A15/W25	BTU/St.	32400	46000	63500	70600	95500
	kW	7,6	12,0	16,4	17,6	24,0
Kühlungskapazität	BTU/St.	26000	41000	56000	60000	82000
Aufnahmeleistung	kW	1,71	2,46	3,44	3,67	5,00
Maximalinhalt	m³	40	60	80	95	130
Nominalstrom	A	7,43	10,70	14,96	6,10	8,30
Maximalstrom	A	9,30	13,40	18,70	7,10	9,50
Nutzleistung C.O.P. A25/W25		5,70	5,80	5,70	6,00	6,00
Nutzleistung C.O.P. A15/W25		5,25	5,30	5,25	5,50	5,50
Speisung	V/Ph/Hz	220-240/1/50	220-240/1/50	220-240/1/50	380/3/50	380/3/50
Steuerung		Elektronisch				
condensor		Titanium Wärmeaustauscher				
Anzahl Kompressoren		1	1	1	1	1
Kompressorentyp		Rotary	Rotary	Scroll	Scroll	Scroll
Kühlmittel		R410a	R410a	R410a	R410a	R410a
Luftdurchsatz hohe Durchflussmenge	m³/St.	2100	2300	3200	4500	4500
Luftdurchsatz niedrige Durchflussmenge	m³/St.	1800	2000	2700	3800	3800
Anzahl Ventilatoren		1	1	1	1	1
Leistung Ventilator	W	120	120	120	215	215
Drehzahl Ventilator	RPM	850/750	850/750	850/750	820/680	820/680
Ausrichtung Ventilator		horizontal	horizontal	horizontal	vertikal	vertikal
Geräuschpegel	dB(A)	51	54	54	57	57
Wasseranschluss	mm	50	50	50	50	50
Nominelle Wasserbelastung	m³/St.	3,0	4,5	6,0	14,0	19,0
Max. Wasserdruckverlust	kPa	10	10	10	16	17
Netto-Abmessung (L/B/H)	L/B/H mm	905/420/650	905/420/650	1200/470/850	660/660/960	660/660/960
Liefer-Abmessung (L/B/H)	L/B/H mm	1030/440/700	1030/440/700	1240/480/900	700/740/1110	700/740/1110
Nettogewicht / Liefergewicht	Kg	60/65	77/82	117/128	112/122	123/133

DURA 10+ / DURA 14+ / DURA 19+

DURA 22+T / DURA 30+T

Technische Änderungen vorbehalten. DUI/v2/06/09

Ihr Vertrieb:

Bevo
Industriestraße 18
32602 Vlotho, Deutschland
T +49 5228 9590
F +49 5228 95980

Bevo
Magirusstraße 3
89129 Langenau, Deutschland
T +49 7345 96130
F +49 7345 961380

Bevo
Einsteinstraße 160
06785 Oranienbaum, Deutschland
T +49 3490 44220
F +49 3490 442280

Bevo Armaturen
Gewerbepark 2
A-4300 St. Valentin, Österreich
T +43 7435 52500
F +43 7435 5250080

A company of mega group

E info@bevo.com / info@bevo.at
I www.bevo.com / www.bevo.at